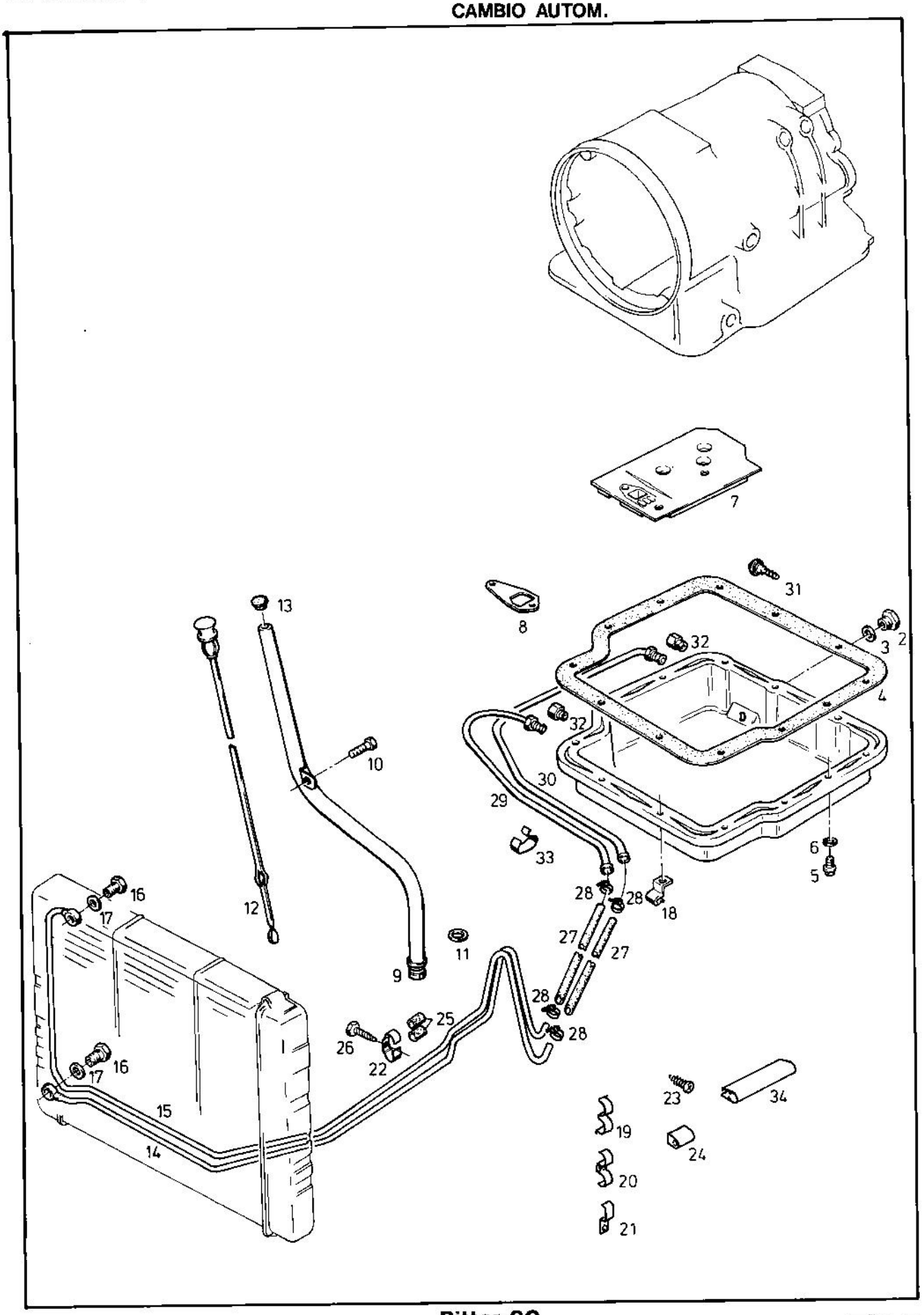
7
31
8
13
2
3
32
4
32
10
30
29
33
6
5
16
17
12
28
28
18
27
27
11
9
28
25
26
28
22
16
17
23
34
15
19
24
14
20
21